1. Nom du produit
Barre UV 50 cm noir

2. Code produit
28037952

3. Description
La barre UV LED est une lampe à lumière noire à LED. Celles-ci ont une grande capacité, sont moins vulnérables que les tubes fluorescents et ont une longue durée de vie. Avec 9 LED UV de 3 Watt. Dimensions: 50 x 6 x 11,5 cm.

4. Couleur
Comme à l’image

5. Simulations sensorielles
Voir

6. Sécurité

Gardez cet appareil à l'abri de la pluie et de l'humidité! Débranchez le cordon d'alimentation avant d'ouvrir le boîtier!

* Ne laissez jamais le cordon d’alimentation entrer en contact avec les autres câbles! Soyez prudent avec le cordon d'alimentation et toutes les connexions au secteur!
* Ne retirez jamais les étiquettes d'avertissement ou d'information de l'appareil.
* Ne jamais utiliser quoi que ce soit pour couvrir le contact avec le sol.
* Ne soulevez jamais l’appareil par le bouton du projecteur car cela pourrait endommager le mécanisme.
* Ne placez jamais de matériau sur l'objectif.
* Ne regardez jamais directement dans la lumière.
* Ne laissez jamais traîner les câbles.
* Ne connectez pas cet appareil à des gradateurs.
* N'allumez et éteignez pas l'appareil avec de courtes pauses, cela raccourcirait la durée de vie de l'appareil.
* Ne touchez pas le boîtier de l'appareil avec les mains nues pendant le fonctionnement (le boîtier peut devenir très chaud). Laissez l’appareil refroidir au moins 5 minutes avant de l’utiliser.
* Ne secouez pas l'appareil.
* Évitez la force brute lors de l'installation ou de l'utilisation de l'appareil.
* Utilisez l'appareil uniquement à l'intérieur, évitez tout contact avec de l'eau ou d'autres liquides.
* Utilisez le luminaire uniquement après avoir vérifié que le boîtier est correctement fermé et que toutes les vis sont bien serrées.
* Utilisez l’appareil seulement après vous être familiarisé avec ses fonctions.
* Évitez les incendies et ne placez pas l'appareil à proximité de liquides ou de gaz inflammables.

* Toujours garder le boîtier fermé pendant l'utilisation.
* Toujours prévoir un espace d'air libre d'au moins 50 cm autour de l'appareil pour la ventilation.
* Toujours débrancher l'alimentation lorsque l'appareil n'est pas utilisé.

7. Maintenance

Le service de maintenance doit s'assurer que les installations de sécurité et les installations techniques des machines doivent être inspectées par un expert tous les ans.
Les instructions suivantes doivent être respectées lors de l'inspection:
1. Toutes les vis utilisées pour installer le dispositif ou des pièces de celui-ci doivent être correctement raccordées et ne doivent pas être corrodées.
2. Vérifiez s'il n'y a pas de déformations sur les boîtiers, les supports et les sites d'installation.
3. Les pièces mécaniquement mobiles telles que les essieux, les écrous et autres ne montrent pas de signes d'usure.
4. Les câbles d'alimentation électrique ne doivent présenter aucun dommage ni fatigue matérielle.

La Barre UV LED ne nécessite presque aucun entretien. Cependant, vous devez garder le périphérique propre. Sinon, le flux lumineux de l'équipement sera considérablement réduit. Débranchez le cordon d'alimentation et essuyez le couvercle avec un chiffon humide. Ne le plongez pas dans un liquide. Essuyez l'objectif avec un nettoyant à vitre et un chiffon doux. N'utilisez pas d'alcool ou de solvants. La lentille frontale doit être nettoyée une fois par semaine car le liquide de fumée a tendance à accumuler des résidus, ce qui réduit très rapidement le flux lumineux. Nettoyez les composants internes une fois par an avec une brosse légère et un aspirateur.

8. Dépannage

Ce guide de dépannage est destiné à résoudre des problèmes simples. Si un problème survient, suivez les étapes ci-dessous jusqu'à ce qu'une solution soit trouvée. Une fois que le périphérique fonctionne correctement, n'effectuez pas les étapes suivantes.

<u>Pas de lumière</u>

Si l'effet de lumière ne fonctionne pas correctement, contactez un technicien. Suspectez deux problèmes potentiels tels que: l'alimentation et les voyants
1. Alimentation. Vérifiez si l'appareil est connecté à une source d'alimentation appropriée.
2. Le voyants LED. Renvoyez la barre UV LED à votre revendeur.
3. Reconnectez l'appareil si ces deux éléments fonctionnent correctement
4. Si vous ne pouvez pas trouver la cause du problème, n'ouvrez pas la barre de LED UV car cela pourrait endommager l'appareil et cela pourrait endommager l'appareil et annuler la garantie.
5. Renvoyez l'appareil à votre revendeur.

Problème	Cause	Solution
Le dispositif de tension ne fonctionne pas du tout	Le dispositif d'alimentation n'est plus sous tension.	Vérifiez si le courant est branché et si les câbles sont connectés

	Le fusible interne a sauté	Renvoyez le dispositif à votre revendeur
La lumière ou les LED clignotent	L'armature est trop chaude. Les LED sont endommagées. Les fréquences de l'alimentation ne correspondent pas à la tension et à la fréquence locale.	Retournez l'appareil à votre revendeur . Déconnectez le luminaire et renvoyez-le à votre revendeur Démontez le luminaire. Vérifiez les réglages et corrigez si nécessaire

9. Mise en service

Cet appareil n'est pas conçu pour une utilisation permanente. Des pauses de fonctionnement régulières garantiront une meilleure durée de vie.
La distance minimale entre le flux lumineux et la surface projetée doit être supérieure à 1 mètre.
La température maximale ne doit pas dépasser les 40 ℃.
L'humidité relative ne doit pas dépasser 50% à une température de 40 ℃.
Toute autre action peut entraîner des dangers tels qu'un court-circuit, des brûlures, un choc électrique, un accident, etc.

Procédure:

Si le faisceau de la barre UV descendent du plafond des systèmes de fixation professionnels doivent être utilisés.
La barre UV LED ne doit jamais pendre librement dans la pièce.
L'installation doit toujours être protégée avec un raccord de sécurité, par exemple un filet de sécurité approprié ou un câble de sécurité.
Lors du montage, de l'installation ou de l'entretien du faisceau à LED, assurez-vous toujours que la zone située sous le site d'installation est protégée et qu'il n'y a personne à proximité.

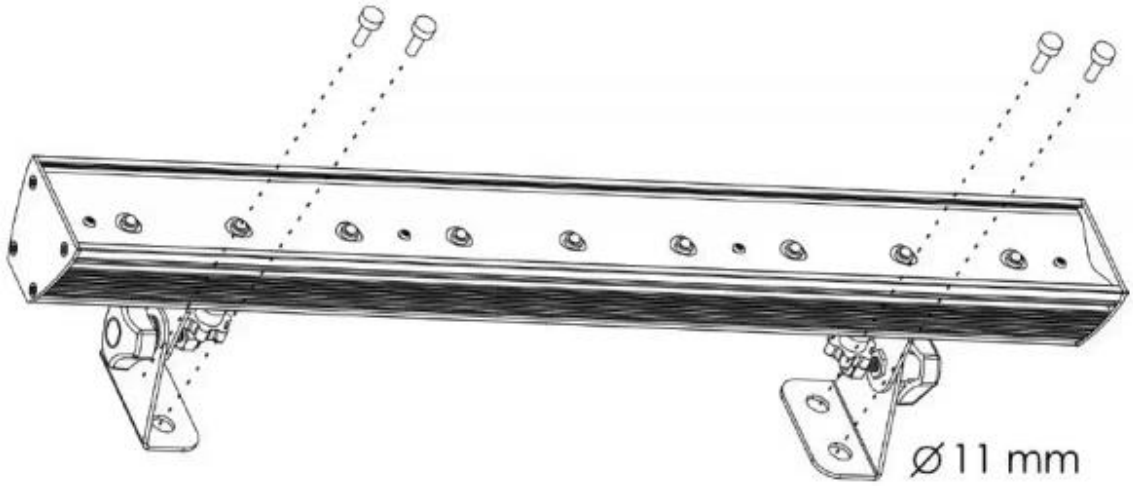

10. Installation

Retirez tout le matériel d'emballage de la barre UV LED. Vérifiez si toute la mousse et le plastique ont été enlevés. Connectez tous les câbles.

Ne branchez pas d'alimentation tant que l'ensemble du système n'est pas correctement configuré et connecté. Toujours débrancher l'alimentation secteur avant de nettoyer ou d'entretenir l'appareil. Les dommages causés par la non-conformité ne sont pas couverts par la garantie.

Configuration et utilisation

Suivez les instructions ci-dessous, car elles se rapportent à votre mode de fonctionnement préféré. Avant de connecter l'appareil, vérifiez que l'alimentation correspond à la tension indiquée dans les spécifications du produit. N'essayez pas d'utiliser un produit de spécification 120V à une alimentation de 230V, ou inversement. Connectez l'appareil à l'alimentation principale.

Activation / désactivation de la barre LED UV

1. Branchez le câble Schuko (05) sur la source d'alimentation appropriée.
2. Mettez l'interrupteur marche / arrêt (06) en position ON.
3. Pour éteindre la barre de LED UV, réglez le commutateur marche / arrêt (06) sur OFF.

Support de fixation

1. Desserrez les vis du support de fixation (03) sur un ou les deux supports de fixation.
2. Faites glisser le ou les supports dans la position souhaitée.
3. Serrez les vis (03).

Réglage de l'angle d'inclinaison

1. Desserrez les boulons d'inclinaison (01) des deux supports de fixation.
2. Inclinez la barre UV dans la position souhaitée. La plage de réglage est 270 °.
3. Serrez les deux vis de la rampe (01).

11. Informations techniques

* La barre UV LED est un luminaire noir à haut rendement.
* Tension d'entrée: 100 240V AC, 47/63 Hz
* Consommation de courant: 27W
* Source de lumière: 9 LED UV 3W
* Courant de commande: 680 mA
* Plage d'inclinaison: 270 °
* Angle de rayonnement: 120 °
* Longueur d'onde: 410 nm
* Connexions: Câble d'alimentation Schuko (1) , 5 m)
* Boîtier: métal et plastique ignifuge
* Dimensions: 50 x 6 x 11,5 cm
* Poids: 1,5 kg

Face devant

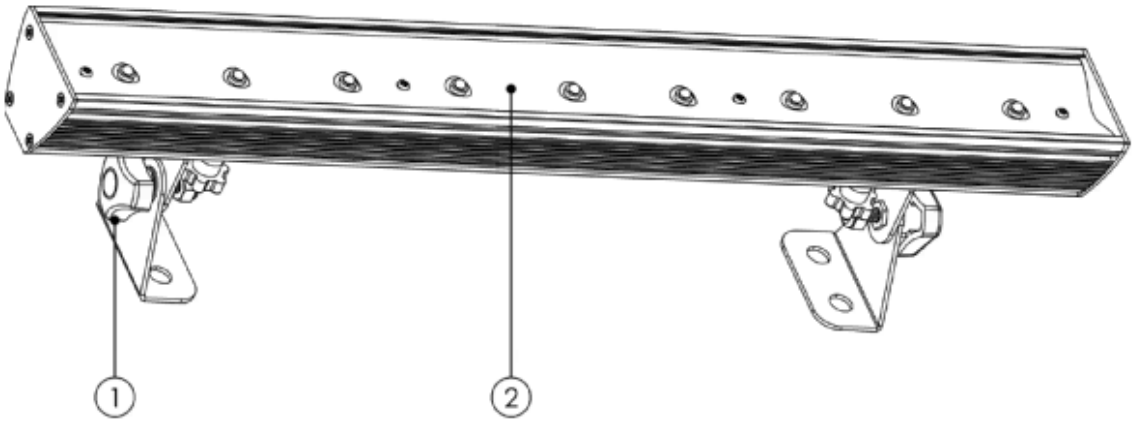

1) Support de montage avec boulon d'inclinaison
2) 9 LED UV 3W

Face arrière

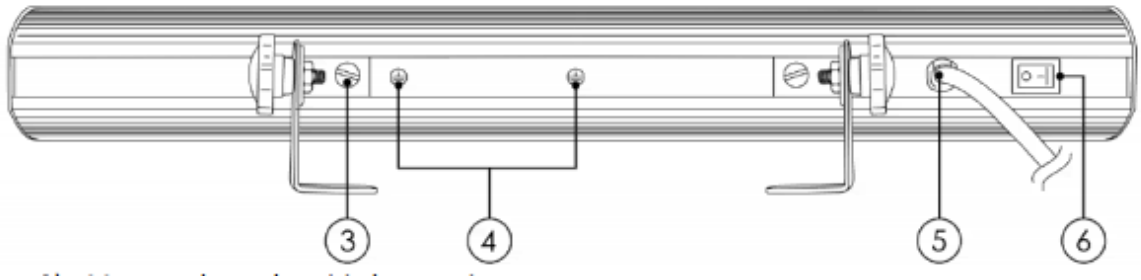

3) Position du support de montage
4) Connexions terre / terre
5) Câble d'alimentation Schuko (1,5 m)
6) Interrupteur d'alimentation ON / OFF

Model :	LED UV Blacklight bar 50 cm
Entrée :	100 – 240V AC, 47/63Hz
Consommation :	27W
Dimensions :	500 X 60 X 116 MM
Poids :	1,5 kg
Source lumineuse	9 x 3W UV LEDs
Courant :	680Ma
Angle d’inclinaison :	270 °
Angle de projection :	120 °
Longeur d’onde :	410mm
Armature :	Métal et plastic avec retardeur de feu
Connexion :	Schuko alimentation
Température maximale extérieur :	40 °C
Température maximale armature :	80 °C
Distance minimale des surfaces flammables	0,5 m
Distance minimale de projection	1 m

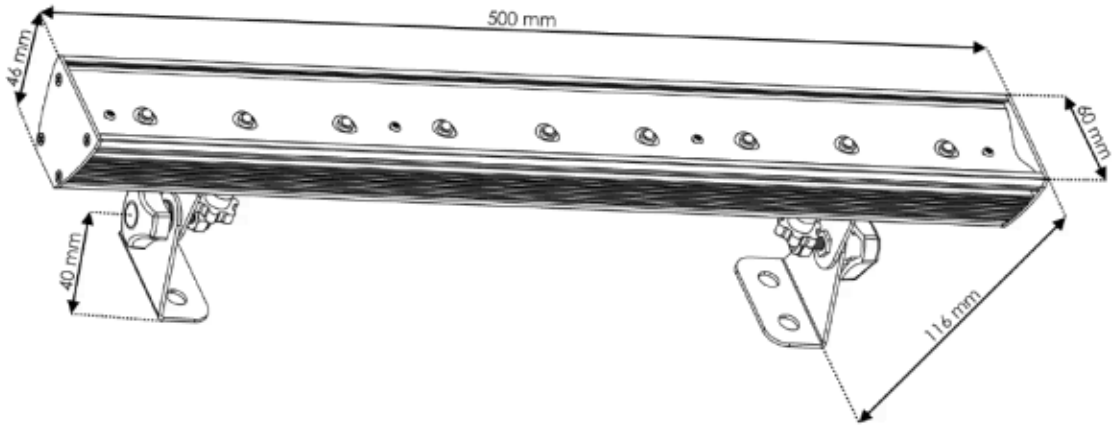
500 mm
46 mm
60 mm
40 mm
116 mm